1 ALLÉE D'EFFIAT
LE PARC DE L'ÉVÈNEMENT
91160 LONGJUMEAU
Tél : 01.69.35.36.36
Email : CONTACT@LEVENLY.COM

DECO22T-PT200, Structure Aluminium

POUTRE STRUCTURE ALU TRIANGULAIRE 200CM

réf. 13756

Marque : **CONTESTAGE**

- STRUCTURE POUR STAND ET MAGASIN : Traverse poutre aluminium à assemblage rapide.

- Structure idéale en installation de magasin, en construction de stand d'exposition ou en décoration.

Poutre structure en aluminium triangulaire de 2m de long. D'assemblage facile, la DECO22T-PT200 est une structure abordable, idéale pour des petits stands, des grills autoportés ou des grills de showroom de dimensions réduites. Elle est utilisé par des magasins, stands d'exposition, vitrines...

Poutre pour structure en alu triangulaire de 200cm

La DECO22T-PT200 de Contest est une structure en aluminium basée sur **trois tubes triangulés de 35 mm de diamètre** et 1,6 mm d'épaisseur. Cette poutre de deux mètres de long s'assemble avec les autres éléments modulaires de la ligne Contest Stage avec des jonctions coniques faciles à utiliser, pour un **montage et un démontage rapides**.

Tous les éléments de la ligne Contest Stage sont fabriqués en alliage d'aluminium (AL 6060-T6). En plus de ses tubes principaux, la poutre est renforcée par des **traverses de 8 mm de diamètre**. Le triangle propose 185 mm d'entraxe entre chaque tube (soit 220 mm aux extérieurs).

DECO22T-PT200, une poutre polyvalente pour s'adapter à tous vos évènements

La poutre DECO22T-PT200 est une structure adaptée aux stands et aux magasins. Son **assemblage rapide et sa légèreté** en font une solution adaptée à tous les évènements temporaires : **stands d'exposition, décorations** promotionnelles, **grills suspendus, show room...**

La poutre s'utilise en dirigeant les pointes vers le bas et s'assemble au moyen de manchons à goupilles coniques et de clavettes. La DECO22T-PT200 est livrée avec un **kit de jonction**.

Tous les éléments de la gamme Contest Stage sont conçus et manufacturés en Europe, avec une philosophie basée sur la simplicité d'utilisation, la standardisation des éléments et des connexions, la flexibilité des structures et un strict respect des **normes de sécurité**.

Ainsi, cette poutre est de **fabrication européenne certifiée** et répond doublement aux normes de sécurité ISO DIN 4113 (de l'institut GSI SLV) et TUV (de l'institut TUVNORD).

Contactez Levenly pour bénéficier de conseils personnalisés et vous faire aider dans la conception de votre portique en aluminium.

- Structure en alliage d'aluminium (AL 6060-T6) de 35mm de diamètre et 1,6mm d'épaisseur.

1 ALLÉE D'EFFIAT
LE PARC DE L'ÉVÈNEMENT
91160 LONGJUMEAU
Tél : 01.69.35.36.36
Email : CONTACT@LEVENLY.COM

- L'utilisation des jonctions coniques et des clavettes (inclus) permet une mise en œuvre très rapide de tous les types de configuration alliant une grande robustesse à une stabilité irréprochable.

- Le démontage est lui aussi rapide et facile.

Caractéristiques techniques :

- Diamètre des tubes : 35mm

- Filets : 8mm

- Assemblage par manchon à goupille conique et clavette

- Section triangulaire de 185 mm d'entraxe entre chaque tube (220 mm extérieur)

- Fabrication Européenne certifiée, répondant aux normes ISO DIN 4113 et TUV.

- Livré avec 1 kit de jonction

- Utilisation pointe en bas

- Section : 220mm

- Longueur : 200cm

- Poids : 5,2kg

- ATTENTION : Prévoir un quotient de sécurité pour le levage.

La gamme CONTEST STAGE :

- La ligne CONTEST STAGE englobe une large gamme de systèmes destinés tant pour les petits événements que les grandes productions. Tous les produits CONTEST STAGE sont conçus et fabriqués en Europe selon une philosophie stricte qui met l'accent sur la simplicité, la normalisation, la facilité d'utilisation, la flexibilité de configuration et évidemment la sécurité absolue.

Deux fois plus sûr :

- Les structures aluminium CONTEST STAGE sont certifiées GSI SLV et TUV. GSI SLV Hannover est un institut reconnu mondialement spécialisé dans la certification en conformité avec les normes européennes strictes. La ligne de production a reçu un certificat délivré par GSI SLV Hannover qui certifie que nous maitrisons la qualité technique de soudage stipulée dans la norme DIN EN ISO 3834-3, DIN 4113 et DIN 18800-7. De cette façon, nos produits sont parmi les meilleurs en Europe en matière de qualité et de sécurité. TUVNORD est un organisme de certification international reconnu dans le monde entier. Les certificats TUVNORD garantissent une qualité stable et la sécurité des produits. Une inspection annuelle TUV des installations garantit le bon suivi des réformes. Les certificats TUV Bauart sont délivrés pour des produits particuliers basés sur des analyses et des tests structurels. CONTEST STAGE a reçu un ensemble complet de certificats garantissant le savoir-faire de l'usine de production et la sécurité des structures aluminium, qui sont disponibles sur notre site.

1 ALLÉE D'EFFIAT
LE PARC DE L'ÉVÈNEMENT
91160 LONGJUMEAU
Tél : **01.69.35.36.36**
Email : CONTACT@LEVENLY.COM

Photos **deco22t-pt200**, Structure Aluminium **CONTESTAGE**

Tableau de charge pour les structures DECO22T - CONTEST STAGE

LONGUEUR (m)	1	2	3	4	5	6
CHARGE CENTRÉE MAX (kg)	263,98	198,09	158,52	132,12	113,27	99,12
DÉFORMATION (mm)	0,3	1,6	4,3	8,6	14,3	21,7
CHARGE REPARTIE MAX (kg/m)	365	182	121	90,50	59,16	40,78
DÉFORMATION (mm)	0,2	1,8	6,2	14,7	23,4	33,5
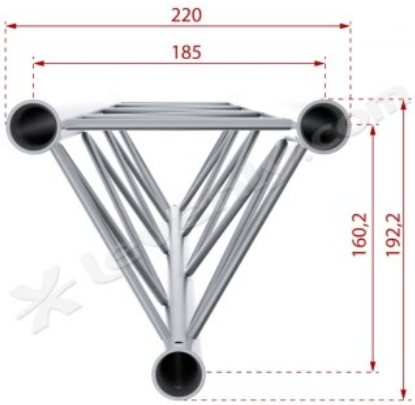
Les tableaux de charges montrent les limites de poids supportés entre deux points d'accroches fixes.
Les charges centrées ou réparties ne peuvent être additionnées. Demandez conseil à un technicien qualifié.