1 ALLÉE D'EFFIAT
LE PARC DE L'ÉVÈNEMENT
91160 LONGJUMEAU
Tél : 01.69.35.36.36
Email : CONTACT@LEVENLY.COM

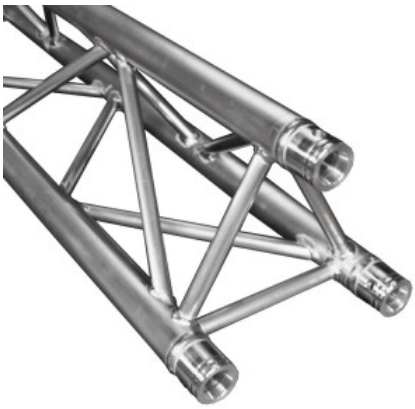

DT33/2-100, Structure Alu 290mm

POUTRE STRUCTURE ALU TRIANGULAIRE 1M

réf. 15193

Marque : **DURATRUSS**

Poutre de structure alu 1m, série DT33 de Duratruss

• Tubes de 50mm de diamètre

• A la fois robuste et maniable, certifiée TUV

• Idéale stands d'expo, décoration ou showrooms

DT33/2-100 : une poutre de structure alu à toute épreuve

Optez pour des structures alu à la fois design et robustes. La série DT33 de Duratruss est conçue pour soutenir un maximum de charge portée pour un **poids mini** et un assemblage rapide.

La DT33/2-100 est la poutre de structure alu idéale pour toutes les applications pros, y compris celles qui nécessitent de la **charge portée** (suspension de projecteurs, d'enceintes de sono, d'écrans, de PLV...).

La gamme DT33 est une des plus vendues de Duratruss. Sa polyvalence est reconnue : elle a séduit de nombreux professionnels pour des grills suspendus en showrooms, des **grills autoportés en stand d'expos** (salons pros, foires…), les décorations en vitrines de magasins et espaces commerciaux, les bars, les clubs, les hôtels, les évènements en extérieur...

Assemblage rapide, personnalisation, certifiée TUV

Grâce à son kit de jonction universel, la DT33/2-100 est **facile à assembler** et à démonter. Légère (moins de 5 kilos), le format triangle permet un stockage dans les petits espaces (véhicule utilitaire, local technique). Les éléments se fixent en quelques secondes au moyen de manchons coniques, de goupilles et de clavettes sécurisées.

Le catalogue de la gamme DT33 de Duratruss est particulièrement dense : vous pourrez agencer votre poutre de structure avec tous les éléments possibles et créer des structures originales (**grills autoportés ou suspendus, arches, portiques d'éclairage, totems**, etc...).

Vous pourrez profiter de nombreuses options pour **personnaliser la structure** avec d'autres éléments (grande variété d'angles et de poutres, accessoires) et la mise en couleur par Duratruss, sur demande.

1 ALLÉE D'EFFIAT
LE PARC DE L'ÉVÈNEMENT
91160 LONGJUMEAU
Tél : 01.69.35.36.36
Email : CONTACT@LEVENLY.COM

Caractéristiques techniques :

- Diamètre des tubes : 50mm x 2mm d'épaisseur

- Filets : 8mm

- Assemblage par manchon à goupille conique et clavette

- Section triangulaire de 290 mm extérieur

- Fabrication Européenne certifiée, répondant aux normes TUV NORD.

- Alliage EN-AW 6082 T6 (AlMgSil)

- Livré avec 1 kit de jonction

- Section : 290mm

- Longueur : 100cm

1 ALLÉE D'EFFIAT
LE PARC DE L'ÉVÈNEMENT
91160 LONGJUMEAU
Tél : 01.69.35.36.36
Email : CONTACT@LEVENLY.COM

Photos **dt33/2-100**, Structure Alu 290mm **DURATRUSS**

DT 33/2

LOAD CHART - EN-1090
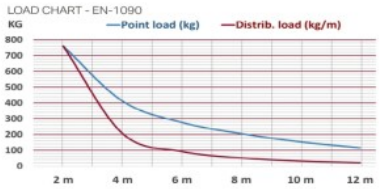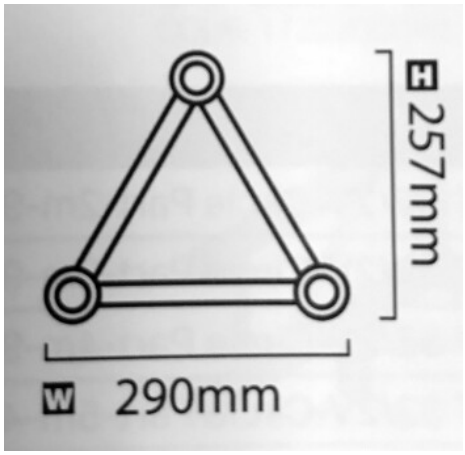
Length (m)	2	4	6	8	10	12
Point load (kg)	761	412	277	206	154	117
Deflection (mm)	2,1	9,3	21,7	39,8	62	88,3
Distrib. load (kg/m)	761	206	92	51	31	20
Deflection (mm)	2,6	11,5	26,8	39,8	62,0	88,3