1 ALLÉE D'EFFIAT
LE PARC DE L'ÉVÈNEMENT
91160 LONGJUMEAU
Tél : 01.69.35.36.36
Email : CONTACT@LEVENLY.COM

DECO22T-PT100, Structure Aluminium

POUTRE STRUCTURE ALU TRIANGULAIRE 100CM

réf. 13755

Marque : **CONTESTAGE**

Poutre de structure alu triangle 220, 1m de long pour Stand et Magasin

- Série Deco par Contest Stage

- Structures alu légères à assemblage rapide

- Plus de 200 kg de charge portée

Contest Deco22T-PT100, la poutre de structure triangle légère et solide

La **Deco22T-PT100** fait partie de la collection Deco Trio 220 de Contest Stage. C'est la plus accessible des poutres de structure alu de 1m de long. A la fois légère et maniable, elle s'adapte idéalement à tous les besoins en poutres déco et petites structures pour les professionnels.

Elle est proposée par Contest Stage, le constructeur français de référence dans l'univers des structures alu (et des accessoires de scène en général). Alignées sur les normes européennes les plus strictes, toutes les poutres, embases et angles de la gamme Contest sont **certifiés ISO, Din, TUV et GSI**.

Des structures alu polyvalentes pour créer l'événement

Optez pour une poutre polyvalente et maniable pour tous vos usages ne supposant pas une forte charge portée. La poutre triangle (1m de long) **s'adapte à toutes les installations de type décoratif : vitrine de boutique, centres commerciaux, showrooms, arche, support d'éclairage ou de sono, salons pros, démonstrations nomades...**

Surtout, la Deco22T-PT100 est **légère et maniable**, ce qui en fait la structure alu idéale en **utilisation nomade**. Avec un poids de moins de 3 kilos par mètre, elle se transporte et se range facilement dans un utilitaire. Vous pourrez la monter rapidement et sans efforts grâce à 3 points de fixation et un kit de jonction (inclus).

1 ALLÉE D'EFFIAT
LE PARC DE L'ÉVÈNEMENT
91160 LONGJUMEAU
Tél : 01.69.35.36.36
Email : CONTACT@LEVENLY.COM

La qualité Contest Stage

La Deco22T-PT100 est le meilleur compromis entre légèreté et solidité. Elle est construite dans un **alliage alu AL6060-T6** (alu 1,6mm d'épaisseur). Ses tubes principaux mesurent 35mm de diamètre et les filets mesurent 8mm de diamètre.

Ces mensurations lui donnent une résistance exceptionnelle par rapport à son gabarit mini. La Deco22T-PT100 peut supporter **plus de 200 kilos en charge portée** centrée sur 1m de poutre (distance entre deux piliers). Consultez le tableau de charge pour garantir la sécurité de votre installation.

Caractéristiques techniques :

- Diamètre des tubes : 35mm

- Filets : 8mm

- Assemblage par manchon à goupille conique et clavette

- Section triangulaire de 185 mm d'entraxe entre chaque tube (220 mm extérieur)

- Fabrication Européenne certifiée, répondant aux normes ISO DIN 4113 et TUV.

- Livré avec 1 kit de jonction

- Utilisation pointe en bas

- Section : 220mm

- Longueur : 100cm

- Poids : 3kg

- ATTENTION : Prévoir un quotient de sécurité pour le levage.

1 ALLÉE D'EFFIAT
LE PARC DE L'ÉVÈNEMENT
91160 LONGJUMEAU
Tél : 01.69.35.36.36
Email : CONTACT@LEVENLY.COM

Photos **deco22t-pt100**, Structure Aluminium **CONTESTAGE**

Tableau de charge pour les structures DECO22T - CONTEST STAGE

LONGUEUR (m)	1	2	3	4	5	6
CHARGE CENTRÉE MAX (kg)	263,98	198,09	158,52	132,12	113,27	99,12
DÉFORMATION (mm)	0,3	1,6	4,3	8,6	14,3	21,7
CHARGE RÉPARTIE MAX (kg/m)	365	182	121	90,50	59,16	40,78
DÉFORMATION (mm)	0,2	1,8	6,2	14,7	23,4	33,5
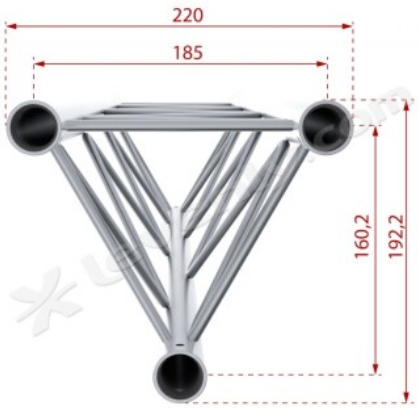
Les tableaux de charges montrent les limites de poids supportés entre deux points d'accroches fixes.
Les charges centrées ou réparties ne peuvent être additionnées. Demandez conseil à un technicien qualifié.