1 ALLÉE D'EFFIAT
LE PARC DE L'ÉVÈNEMENT
91160 LONGJUMEAU
Tél : 01.69.35.36.36
Email : CONTACT@LEVENLY.COM

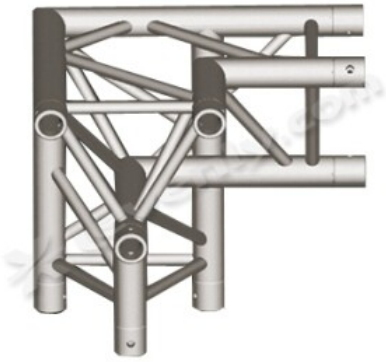

TRIO A30705L, Angle Structure Alu Triangle 290mm

ANGLE STRUCTURE ALU 3 DIRECTIONS 90 GAUCHE

réf. 13884

Marque : **MOBIL TRUSS**

L'angle structure alu TRIO A30705L à 3 directions et à 90° gauche est un élément essentiel pour la création, l'installation et l'esthétique des **structures aluminium triangulaires de section 290mm**. Cette poutre de structure alu triangulaire est indispensable pour les projets nécessitant des connexions solides et des configurations complexes.

Grâce à ses **trois directions et son angle à 90° gauche**, il permet de former des structures alu triangulaires robustes, adaptées à divers événements comme des foires, **stands d'exposition**, showrooms, festivals, concerts, scènes de théâtre, ou encore des lancements de produits et événements municipaux et associatifs.

Conçu par la marque Mobil Truss, cet **angle structure alu triangle en 290mm** garantit une installation simple et rapide, offrant une excellente stabilité, praticité, et durabilité. Il s'intègre parfaitement dans des projets de grande envergure nécessitant des structures scéniques en aluminium ou des grills techniques pour événements.

Sa conception en fait un atout pour les concessionnaires automobiles et autres acteurs professionnels lors de la vente de **structure scénique** ou de l'installation de structure alu triangulaire pour des événements temporaires ou permanents.

L'angle structure alu TRIO A30705L à 3 directions et 90° gauche est conçu pour des structures alu triangulaires de section 290mm. Il assure une parfaite connexion entre les différentes sections des poutres triangulaires, garantissant ainsi la stabilité et la sécurité de l'ensemble.

- Stands d'exposition : approprié pour assembler des structures aluminium stand d'exposition robustes et élégantes lors de salons professionnels et foires.

- Festivals et concerts : indispensable pour l'implantation de grills techniques et grills scéniques capables de soutenir des équipements lourds tels que les systèmes de sonorisation et d'éclairage.

- Théâtres et spectacles : adapté pour configurer des scènes démontables, garantissant une stabilité renforcée pour des événements temporaires.

- Showrooms et lancements de produits : excellent pour des présentations professionnelles avec des structures alu triangulaires modulaires.

- Concessionnaires automobiles : convenable pour les événements de présentation et de lancement grâce à des structures aluminium solides et esthétiques.

<u>Caractéristiques techniques :</u>

- Angle structure alu 3 départ gauche

1 ALLÉE D'EFFIAT
LE PARC DE L'ÉVÈNEMENT
91160 LONGJUMEAU
Tél : 01.69.35.36.36
Email : CONTACT@LEVENLY.COM

- Section des tubes 290mm

- Tube de diamètre 50mm et d'épaisseur 2mm

- L'angle de la structure est livrée sans kit de jonction

- Degrés de l'angle : 90 degrés vertical

- Dimensions : 50 x 50 x 50cm

- Poids : 5.5kg/m

1 ALLÉE D'EFFIAT
LE PARC DE L'ÉVÈNEMENT
91160 LONGJUMEAU
Tél : 01.69.35.36.36
Email : CONTACT@LEVENLY.COM

Photos **TRIO A30705L**, Angle Structure Alu Triangle 290mm **MOBIL TRUSS**

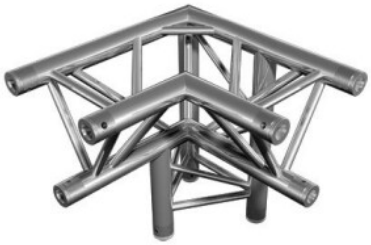

	2 m	4 m	6 m	8 m	10 m	12 m
	761 kg/m	206 kg/m	92 kg/m	51 kg/m	31 kg/m	20 kg/m
Mesures de flexion en mm/ *Deflection en mm*	2,6 mm	11,5 mm	26,8 mm	48,8 mm	85,2 mm	105,6 mm
	761 kg	412 kg	277 kg	206 kg	194 kg	117 kg
Mesures de flexion en mm/ *Deflection en mm*	2,1 mm	9,3 mm	21,7 mm	39,6 mm	62 mm	88,5 mm