1 ALLÉE D'EFFIAT
LE PARC DE L'ÉVÈNEMENT
91160 LONGJUMEAU
Tél : 01.69.35.36.36
Email : CONTACT@LEVENLY.COM

QUA29-200 BLK, Structure Carrée Aluminium QUATRO29

POUTRE CARRÉE EN STRUCTURE ALU LONGUEUR 2M

réf. 18182

Marque : **CONTESTAGE**

Structure alu robuste et design à assemblage rapide pour stand d'exposition et showroom.

- Tubes diamètre 50mm, filets 16mm

- Longueur de poutre 2m

- Finition noire mat pour plus de discrétion

Qua29-200 BLK : poutre de structure de finition noire mate

Qua29-200 BLK est une poutre aluminium de 2m de long de la série Contest Stage ' Quatro 290 '. Elle fait partie de la gamme la plus robuste du fabricant français, spécialiste de l'univers de la structure alu. Ultra résistante, elle est construite à partir de tubes de 50mm renforcés par des filets de 16mm, pour une entraxe de 290mm (section extérieure). La Qua29-200 BLK est une poutre robuste par excellence : elle peut supporter **plus d'une tonne de charge portée**.

Avec sa **finition noire mate**, la poutre est totalement discrète. Invisible sous un plafond technique en intérieur, elle se combine idéalement avec du matériel d'éclairage ou de sono en caisson noir. Les structures noires sont également appréciées pour leur design en utilisation commerciale (showrooms, centres commerciaux, évènements nomades...).

Une poutre robuste au rapport qualité/prix exceptionnel

Les éléments modulables de la **gamme Quatro 290** vous permettront de créer des structures alu de toutes sortes. Grills suspendus, totems, grills autoportés, portiques d'éclairage, stands d'exposition, arche...

Les structures Contest Stage allient modularité et assemblage rapide : le système de fixation (fourni avec la **Qua29-200 BLK**) se compose de manchons coniques, de goupilles et de clavettes faciles à monter.

Quelle que soit l'événement, assurez une sécurité totale. La série Quatro 290 rassure avec son gabarit solide : elle supporte une charge portée de plus de 1000 kilos centrés sur 4m de poutre (consulter le **tableau de charge**).

La sécurité de vos évènements est garantie par les **certifications** de la gamme (GSI SLV, TUV Nord, ISO Din 4113).

Caractéristiques techniques :

1 ALLÉE D'EFFIAT
LE PARC DE L'ÉVÈNEMENT
91160 LONGJUMEAU
Tél : 01.69.35.36.36
Email : CONTACT@LEVENLY.COM

- Structure en finition noire
- Diamètre des tubes : 50mm
- Filets : 16mm
- Section : carrée de 240mm d'entraxe entre chaque tube (290 mm extérieur).
- Assemblage par manchon à goupille conique et clavette
- Fabrication répondant aux normes ISO DIN 4113 et TUV.
- Livré avec 1 kit de jonction
- Section : 290mm
- Longueur : 2 mètres
- Poids avec kit de jonction : 12,1 kg
- ATTENTION : Prévoir un quotient de sécurité pour le levage.

1 ALLÉE D'EFFIAT
LE PARC DE L'ÉVÈNEMENT
91160 LONGJUMEAU
Tél : 01.69.35.36.36
Email : CONTACT@LEVENLY.COM

Photos **QUA29-200 BLK**, Structure Carrée Aluminium QUATRO29 **CONTESTAGE**

Longueur (m)		4	6	8	10	12	14	16
Charge centrée max (kg)		1167	769	568	445	361	299	252
Déformation (mm)		12,5	28,2	50,3	79,1	114,5	157,0	206,8
Charge répartie max (kg/m)		449	256	142	89	60	43	32
Déformation (mm)		12	35,1	62,4	97,5	140,3	191,0	249,5
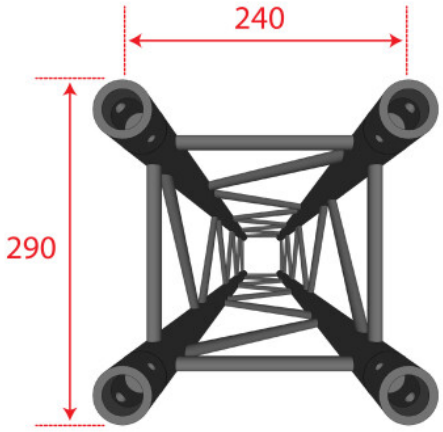
Les tableaux de charges incluent les limites de poids supportés entre deux points d'accroches fixes.
Les charges centrées ou réparties ne peuvent être additionnées. Demandez conseil à un technicien qualifié.