1 ALLÉE D'EFFIAT
LE PARC DE L'ÉVÈNEMENT
91160 LONGJUMEAU
Tél : 01.69.35.36.36
Email : CONTACT@LEVENLY.COM

BT-THEATRE 20WW (BLACK), éclairage Scénique

PROJECTEUR LED 20W BLANC CHAUD ET AMBRE

réf. 18529

Marque : **BRITEQ**

- Projecteur de théâtre LED compact et élégant avec un boîtier en aluminium extrudé anodisé.

- LED 20 watts, blanc chaud 3000K avec effet ambre (DIM TO WARM).

- Facteur IRC élevé (92) pour les couleurs naturelles.

- PAS DE DMX: peut être réglé avec les gradateurs traditionnels TRIAC ou avec le bouton rotatif sur le panneau arrière.

- Angle du faisceau = 15°.

- Grâce aux filtres frost 20° et 25° inclus, ce projecteur attrayant peut être utilisé pour de nombreuses applications différentes.

- Porte-filtres pour l'utilisation de filtres de couleur et coupe-flux à quatre volets inclus.

- Fonctionnement totalement silencieux, pas de ventilateur de refroidissement bruyant.

- Cordon d'alimentation fixe avec fiche secteur standard (CEE 7/7) sur le panneau arrière.

Caractéristiques techniques :

- Température couleur minimale : 1900° K

- Température couleur maximale : 3000° K

- CRI : 92

- Lux : 216 (@5m, beam 15°)

- Couleur : Ambre, Blanc chaud

- Fonctions : effet 'frost' manuel

- Angle du faisceau lumineux minimum : 15°

- Angle du faisceau lumineux maximum : 25°

1 ALLÉE D'EFFIAT
LE PARC DE L'ÉVÈNEMENT
91160 LONGJUMEAU
Tél : 01.69.35.36.36
Email : CONTACT@LEVENLY.COM

- Consommation : 20W

- Alimentation électrique : AC 240V, 50Hz

- Dimensions : 18.6 x 14.1 x 21.1 cm

- Poids : 2,5 Kg

1 ALLÉE D'EFFIAT
LE PARC DE L'ÉVÈNEMENT
91160 LONGJUMEAU
Tél : 01.69.35.36.36
Email : CONTACT@LEVENLY.COM

Photos **BT-THEATRE 20WW (BLACK)**, éclairage Scénique **BRITEQ**
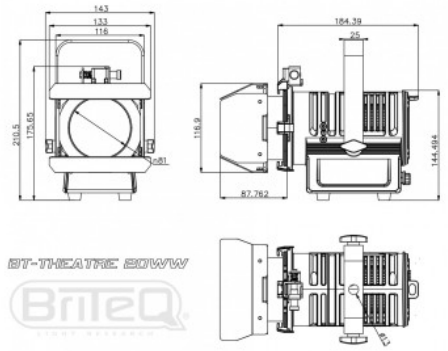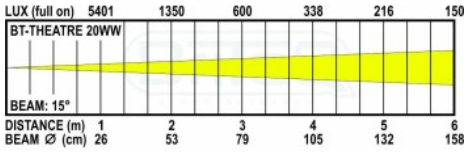
1 ALLÉE D'EFFIAT
LE PARC DE L'ÉVÈNEMENT
91160 LONGJUMEAU
Tél : 01.69.35.36.36
Email : CONTACT@LEVENLY.COM