1 ALLÉE D'EFFIAT
LE PARC DE L'ÉVÈNEMENT
91160 LONGJUMEAU
Tél : 01.69.35.36.36
Email : CONTACT@LEVENLY.COM

X30V-L200, Poutre De Structure Alu

STRUCTURE ALUMINIUM CARRÉ DE 2 MÈTRES

réf. 08250

Marque : **PROLYTE**

Résistante et polyvalente...

Cette **poutre de structure aluminium carrée d'une longueur de 2 mètres** est une poutre résistante et maniable, conçue pour résister à de lourdes charges. Veillez toutefois à bien lire le cahier des charges avant toute utilisation ou à lire nos conseils sur l'article du blog levenly.com pour en savoir plus. N'hésitez pas à utiliser le logiciel KYLO pour vos calculs de charge téléchargeable sur le site www.prolyte.com.

• Structure carrée de 290mm de section ;

• Tubes principaux de 50mm de diamètre ;

• Entretoises de 16mm de diamètre.

Pour quelles utilisations...

Vous pouvez moduler les éléments à l'infini pour créer toutes sortes **de structures métalliques**, du simple totem aux infrastructures scéniques les plus complexes.

Cette **poutre de structure alu carrée de section 290mm** est spécifiquement utilisée en évènementiel, mais aussi pour des installations fixes. Grâce à ce dispositif technique **robuste et maniable**, vous serez à même de créer des décors pour vos showrooms, vos boutiques, vos restaurants, vos salons, vos expositions, **vos magasins**, vos bars et toutes vos réalisations scéniques. Vous pouvez ainsi suspendre votre **matériel d'éclairage et de sonorisation** sans difficulté.

Caractéristiques technique

• Désignation : x30v-l200 - Structure carrée en aluminium d'une longueur de 2m ;

• Alliage : EN-AW 6082 T6 ;

• Tubes porteurs (cordes) : X : 51 x 2mm ;

1 ALLÉE D'EFFIAT
LE PARC DE L'ÉVÈNEMENT
91160 LONGJUMEAU
Tél : 01.69.35.36.36
Email : CONTACT@LEVENLY.COM

- Croisillons : 16 x 2,0mm ;
- Système de connexion : Séries CCS6 ;
- Diamètre des tubes : 51mm ;
- Dimensions (L x H) : 0,25 x 0,258m.

1 ALLÉE D'EFFIAT
LE PARC DE L'ÉVÈNEMENT
91160 LONGJUMEAU
Tél : 01.69.35.36.36
Email : CONTACT@LEVENLY.COM

Photos **x30v-l200**, Poutre De Structure Alu **PROLYTE**

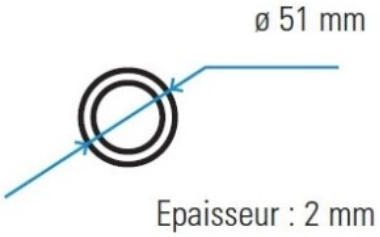

CHARGES AUTORISEES SERIES X30V

1 daN = 10 N – 1 kg

	CHARGE REPARTIE UNIFORMEMENT			CHARGE PONCTUELLE MAXIMUM				
			FLECHE					
m	total Kg	Kg/m	mm	Kg	Kg	Kg	Kg	poids
4	1970	492,5	17	1049,4	787	524,7	435,5	20,4
5	1670	334	26	834,9	626,2	417,5	346,5	25,5
6	1382,4	230,4	37	691,1	518,3	345,5	286,8	30,6
7	1175,3	167,9	51	587,6	440,7	293,8	243,9	35,7
8	1018,4	127,3	66	509,4	382	254,7	211,4	40,8
9	896,4	99,6	84	448	336	224	185,9	45,9
10	797	79,7	103	398,3	298,8	199,2	165,3	51
11	715	65	125	357,3	267,9	178,6	149,3	56,1
12	645,6	53,8	149	322,6	241,9	161,3	133,9	61,2
13	586,3	45,1	175	292,9	219,7	146,4	121,5	66,3
14	533,4	38,1	202	267	200,3	133,5	110,8	71,4
15	488	32,6	233	244,3	183,2	122,2	101,4	76,5
16	448	28	264	224,1	168,1	112	93	81,6

Les tableaux de charges sont donnés pour des charges et portées statiques à deux points d'accroche. Les portées doivent être soutenues à chaque extrémité. Pour des charges dynamiques ou un nombre de points d'accroche supérieur, contacter un ingénieur en structures ou Axente.

V
Carrée

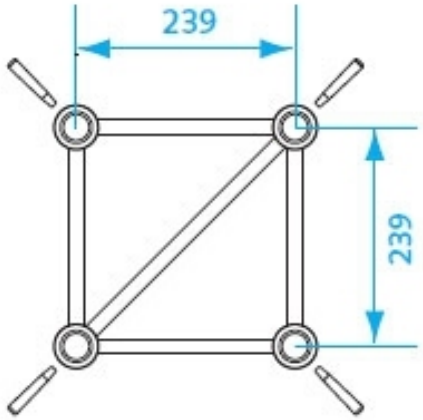

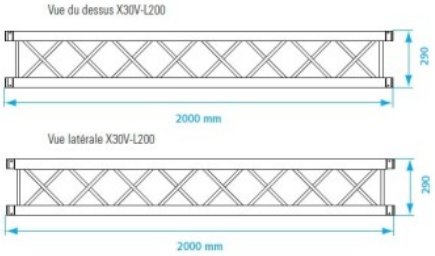

1 ALLÉE D'EFFIAT
LE PARC DE L'ÉVÈNEMENT
91160 LONGJUMEAU
Tél : 01.69.35.36.36
Email : CONTACT@LEVENLY.COM